WEGA Fernseh-Empfänger WEGAVISION 775

Kundendienstanleitung 2/70

Vorbereitungen zum Abgleich:

1. Beliebigen UHF-Leerkanal einstellen.
2. 50 uF-Elko von ⟨A⟩ nach Masse schalten (Minus-Pol an Masse)
3. ⟨B⟩ nach Masse kurzschließen.
4. von ⟨P⟩ nach ⟨Q⟩ 33 kOhm und von ⟨Q⟩ nach Masse 22 kOhm schalten.
5. Wobblerkabel mit 60 Ohm abschließen und dessen Masseanschluß in der Nähe des jeweiligen Emitterkond. anklemmen.

Alle Kerne auf äußeres Maximum bzw. Minimum einstellen!

Bild-ZF-Abgleich Bildträger 38,9 MHz Tonträger 33,4 MHz

Oszillograf über ca. 4,7 kOhm an ⟨C⟩; zwischen 4,7 kOhm und Oszillograf 2,2 nF nach Masse schalten.

Wobbler	Markengeber	Frequenz	Abgleich	Hinweise
an ⟨D⟩; von ⟨E⟩ 470 pF nach Masse	über Wobbler	36,4	1 2	Kurve nach Abb. 1
an ⟨F⟩; von ⟨G⟩ und ⟨H⟩ je 470 pF nach Masse	über Wobbler	36,4	3 4 5	Höckerabstand mit 5 korrigieren. 3 4 nachgleichen und wechselseitig wiederholen. Kurve nach Abb. 2.
	an ⟨I⟩	40,4 33,4 31,9	6 7 8	auf Minimum.
an ⟨K⟩	über Wobbler	36,4	9 10 11	Kurve nach Abb. 3; wenn nötig: Kurvendach mit 12 und Bildträgerlage mit 9 geringfügig korrigieren. Anschließend Abgleich 10 11 wiederholen.

Ton-ZF-Abgleich ⟨F⟩ im BZF-Verstärker nach Masse kurzschließen!

Wobbler	Markengeber	Frequenz	Abgleich	Hinweise
an ⟨L⟩	über Wobbler	5,5	31 32	Lötbrücke ⟨R⟩ zum Ratio-Elko trennen. Oszillograf an ⟨M⟩ anschließen.
an ⟨C⟩	über Wobbler	5,5	33 34	
	an ⟨C⟩ an ⟨C⟩	5,5 4,43	35 36	Oszillograf an Katode der Bildröhre; Auf Minimum abgleichen.
an ⟨L⟩	über Wobbler ev. AM-moduliert	5,5	32	Lötbrücke ⟨R⟩ zum Ratio-Elko schließen; Oszillograf an ⟨O⟩; symmetr. S-Kurve bzw. maximale AM-Unterdrückung bei 5,5 MHz einstellen.

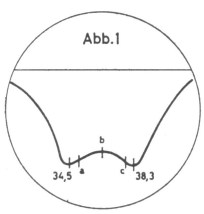

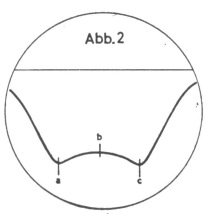

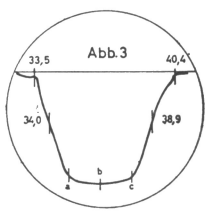

BZF-Abgleichkurven (Frequenzen in MHz):

Eckfrequenzen: a = 34,9 MHz
c = 37,9 MHz

Mittenfrequenz: b = 36,4 MHz

ARCHIEF EXEMPLAAR *****
-- DUS --
**** NIMMER UITGEVEN.

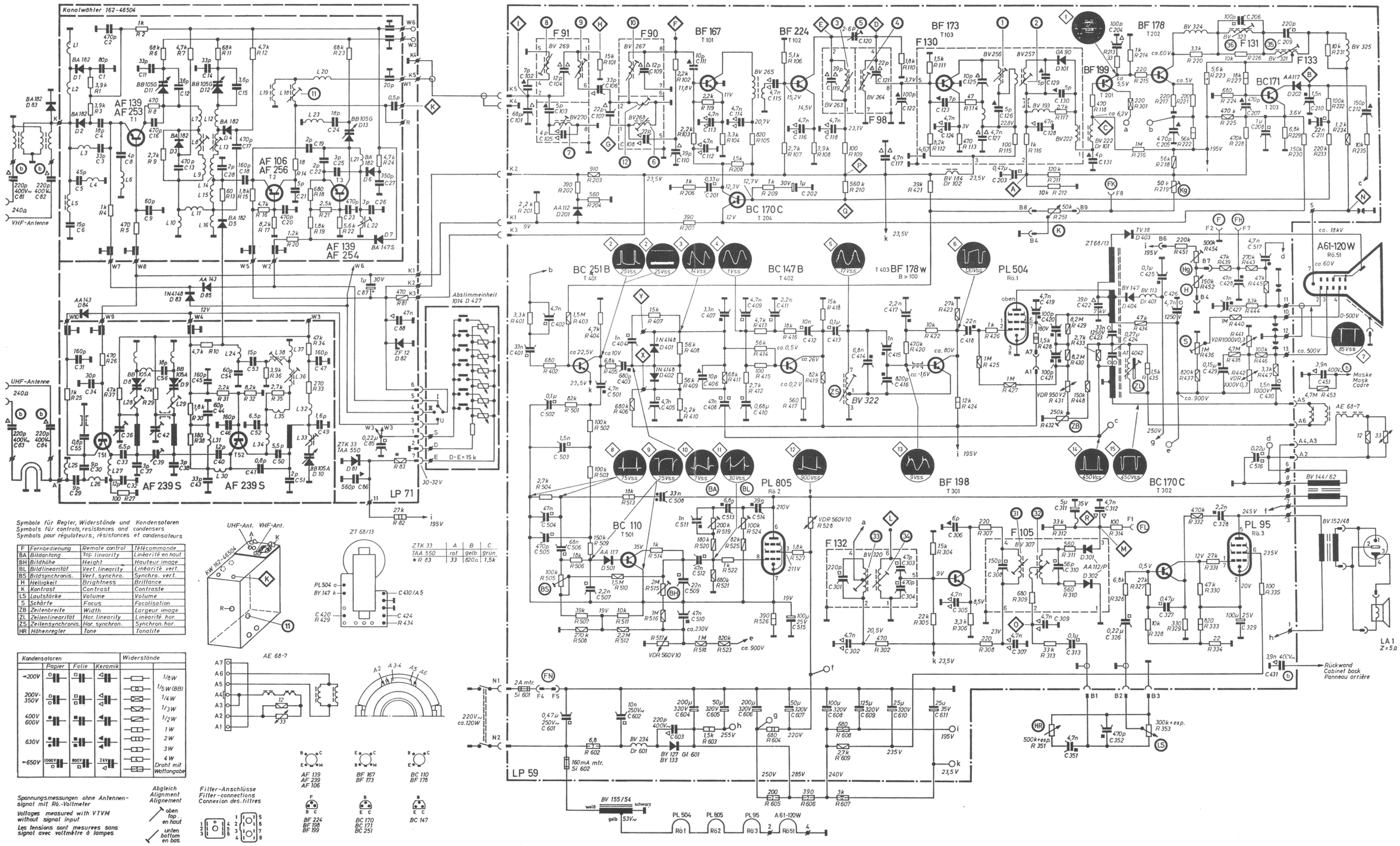

Symbole für Regler, Widerstände und Kondensatoren
Symbols für controls, resistances and condensers
Symbols pour régulateurs, résistances et condensateurs

F	Fernbedienung	Remote control	Télécommande
BA	Bildanfang	Top linearity	Linéarité en haut
BH	Bildhöhe	Height	Hauteur image
BL	Bildlinearität	Vert. linearity	Linéarité vert.
BS	Bildsynchronis.	Vert. synchro.	Synchro. vert.
H	Helligkeit	Brightness	Brillance
K	Kontrast	Contrast	Contraste
LS	Lautstärke	Volume	Volume
S	Schärfe	Focus	Focalisation
ZB	Zeilenbreite	Width	Largeur image
ZL	Zeilenlinearität	Hor. linearity	Linéarité hor.
ZS	Zeilensynchronis.	Hor. synchron.	Synchron. hor.
HR	Höhenregler	Tone	Tonalité

Kondensatoren	Papier	Folie	Keramik	Widerstände
-200V				1/8 W
200V-350V				1/5 W (BB)
				1/4 W
				1/3 W
400V 600V				1/2 W
				1 W
630V				2 W
				3 W
-650V	1000V	800V	3kV	4 W Draht mit. Wattangabe

Spannungsmessungen ohne Antennensignal mit Rö.-Voltmeter
Voltages measured with VTVM without signal input
Les tensions sont mesurées sans signal avec voltmètre à lampes

Abgleich
Alignment
Alignement
oben
top
en haut
unten
bottom
en bas

Filter-Anschlüsse
Filter-connections
Connexion des filtres

ZTK 33	A	B	C
TAA 550	rot	gelb	grün
* R 83	33	820 Ω	1,5 k

WEGAVISION 775

WEGA-RADIO 7012 Fellbach Postfach 2120

Kontrasteinstellung:

Regler (K) im Bedienungsteil auf Minimum; mit Regler (Kg) Videosignal auf 25 Vss einstellen.

Helligkeitseinstellung:

Regler (H) im Bedienungsteil auf Maximum; mit Regler (Hg) (Innenseite des Bedienungsteiles) ausreichende Grundhelligkeit einstellen.

Einstellungen im Ablenkteil:

Zeilenbreite:

(ZB) Bildfeld links und rechts 15 mm überschreiben.

Zeilenlinearität:

Abweichungen mit (ZL) ausgleichen.

Zeilenfrequenzautomatik:

⟨X⟩ mit ⟨Y⟩ verbinden, mit ZS Sollfrequenz einstellen.

Bildlinearität:

(BA) dient zur Einstellung der Anfangslinearität.

(BL) korrigiert die Gesamtlinearität.

Bildhöhe:

(BH) nachstellen. Bildfeld oben und unten 5 mm überschreiben.

Bildfrequenz:

(BS) auf Mitte des Synchronbereiches einstellen.

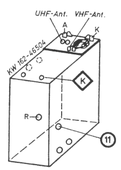

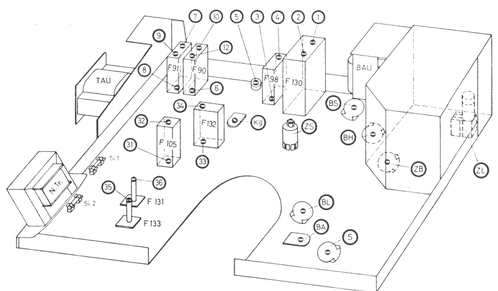

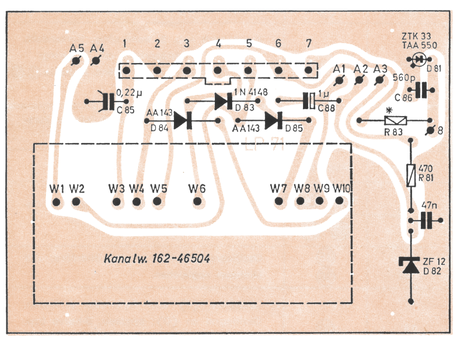

Kanalwähler-Platine LP 71

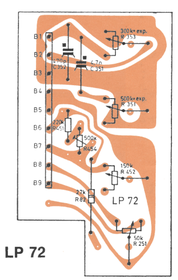

Regler-Platine LP 72

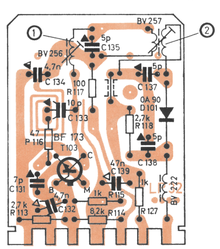

Filter 130

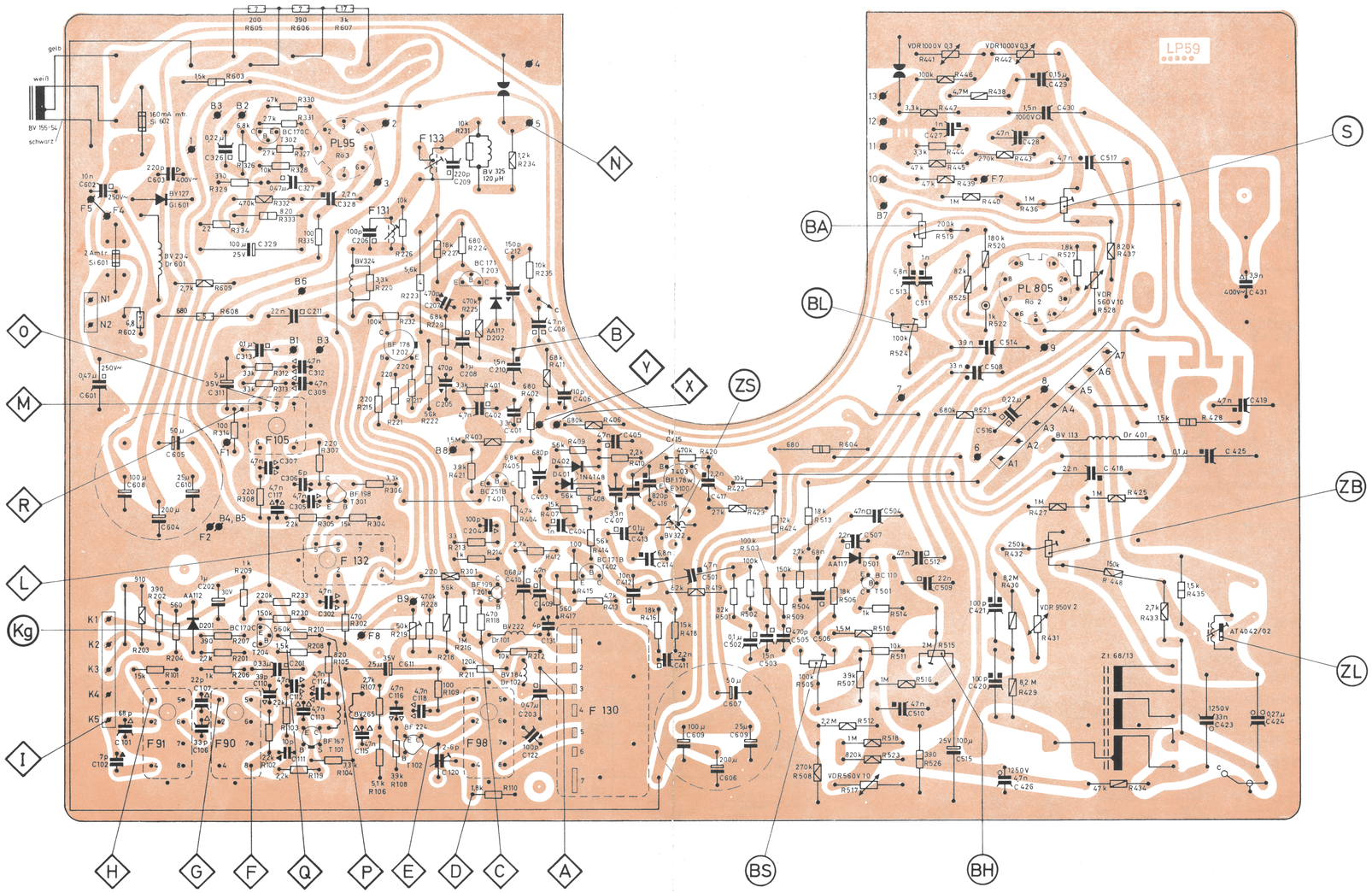

Bestellbezeichnung der Abgleichkerne:

Kerne: 1, 2, 3, 4, 6, 7, 8, 9, 10	= F 1096–23 (grün)
Kern: 12;	= F 1096–24 (braun)
Kerne: 33, 34, 35, 36	= F 1096–21 (violett)
Kerne: 31, 32,	= F 1095–09 (grau)
Kerne: 11, (Kanalw.)	= ZF-Kern für KW 162 –46504
Kern: ZS	= F 1095–14 –